พาร์วิส วอลล์ฮัง Parvis-Wall Hung

C0061 พาร์วิส อ่างล้างหน้าชนิดแขวนผนัง
C0061 Parvis Wall hung basin

จุดขาย
- อ่างล้างหน้าชนิดแขวนผนัง ง่ายในการติดตั้งและตอบโจทย์การจัดสรรพื้นที่ห้องน้ำที่มีจำกัด
- ดีไซน์ให้มีเคาน์เตอร์ในตัว ช่วยเพิ่มพื้นที่ใช้สอย วางของใช้ประจำวันได้ทั้งซ้ายและขวา

Selling Point
- Wall hung basin. Easy installation and gives solution to limited space management.
- Wall hung basin with built-in counter is provied more efficiency in limited space.

ลักษณะสินค้า
- มาตรฐาน : มอก. 791-2544
- อ่างล้างหน้า : แขวนผนัง
- ขนาด : 655 x 400 x 205 มม.
- มาตรฐานรูก๊อก : 1 รูก๊อก

Product descriptions
- Standard : TIS 791 - 2544
- Basin : wall hung basin.
- Size : 655 x 400 x 205 mm.
- Standard faucet hole : Standard 1 faucet hole

สินค้าในชุด ประกอบด้วย Consist of

อ่างล้างหน้า	Basin	:	C0061	ฝาครอบรูน้ำล้น	Overflow Cover	:	-
ขาตั้งอ่างล้างหน้า	Pedestal	:	-	อุปกรณ์ติดตั้งและน๊อตยึด	Fixing Set	:	C943 , C9487
ขาอ่างชนิดแขวน	Cover	:	-				
สแตนเลสครอบท่อน้ำทิ้ง	Stainless Trap Cover	:	-	แผ่นเซรามิค	Drain Cover	:	-

แนะนำใช้กับ

ก๊อกน้ำ	Fuacet	:	ก๊อกน้ำออกผนัง	วาล์วเปิดปิดน้ำ	Valve	:	CT179(HM) หรือเทียบเท่า
สะดืออ่าง	Waste	:	CT677(HM) หรือเทียบเท่า	สายน้ำดี	Inlet Hose	:	Z402(HM หรือเทียบเท่า
ท่อน้ำทิ้ง	Basin Trap	:	CT680(HM) หรือเทียบเท่า				

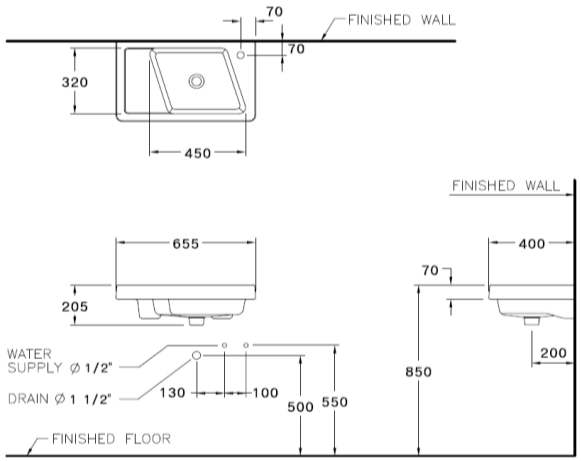

Dimension ware	Dimension pack.	Unit
655 X 400 X 205	430 X 685 X 250	mm.
Net weight	Gross weight	Unit
15.80	19.00	kg.

สอบถามรายละเอียดเพิ่มเติมได้ที่
บริษัทสยามซานิทารีแวร์อินดัสทรี จำกัด
36/11 ถ.วิภาวดีรังสิต แขวงสนามบิน เขตดอนเมือง กรุงเทพฯ 10210
โทร. 0-2973-5040-54 โทรสาร. 0-2973-3470-4
COTTO Call Center โทร. 0-2521-7777

รายละเอียดที่ระบุไว้ในเอกสารนี้ บริษัทอาจเปลี่ยนแปลงได้ตามความเหมาะสม
โดยไม่ต้องแจ้งล่วงหน้า

Update: 22/11/2016

COTTO